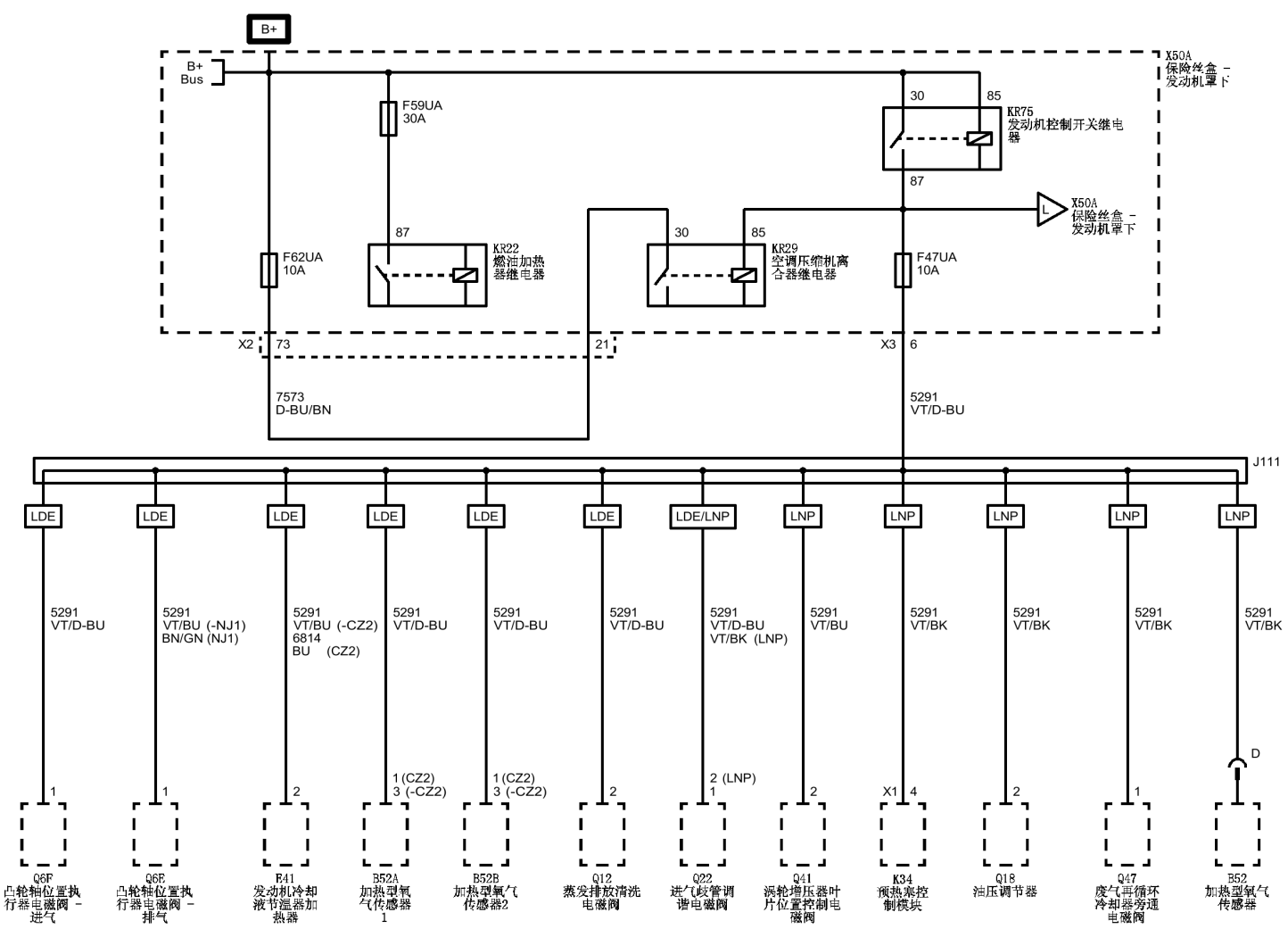
B+
B+ Bus
F59UA 30A
F62UA 10A
87
KR22 燃油加热器继电器
30
85
KR29 空调压缩机离合器继电器
F47UA 10A
X50A 保险丝盒 - 发动机罩下
KR75 发动机控制开关继电器
X50A 保险丝盒 - 发动机罩下
X2 73
21
X3 6
7573 D-BU/BN
5291 VT/D-BU
J111
LDE
LDE/LNP
LNP
5291 VT/D-BU
5291 VT/BU (-NJ1) BN/GN (NJ1)
5291 VT/BU (-CZ2) 6814 BU (CZ2)
5291 VT/BU
5291 VT/D-BU VT/BK (LNP)
5291 VT/BK
D
1 (CZ2) 3 (-CZ2)
2 (LNP) 1
X1 4
Q6F 凸轮轴位置执行器电磁阀 - 进气
Q6E 凸轮轴位置执行器电磁阀 - 排气
R41 发动机冷却液节温器加热器
B52A 加热型氧气传感器 1
B52B 加热型氧气传感器2
Q12 蒸发排放清洗电磁阀
Q22 进气歧管调谐电磁阀
Q41 涡轮增压器叶片位置控制电磁阀
K34 预热塞控制模块
Q18 油压调节器
Q47 废气再循环冷却器旁通电磁阀
B52 加热型氧气传感器